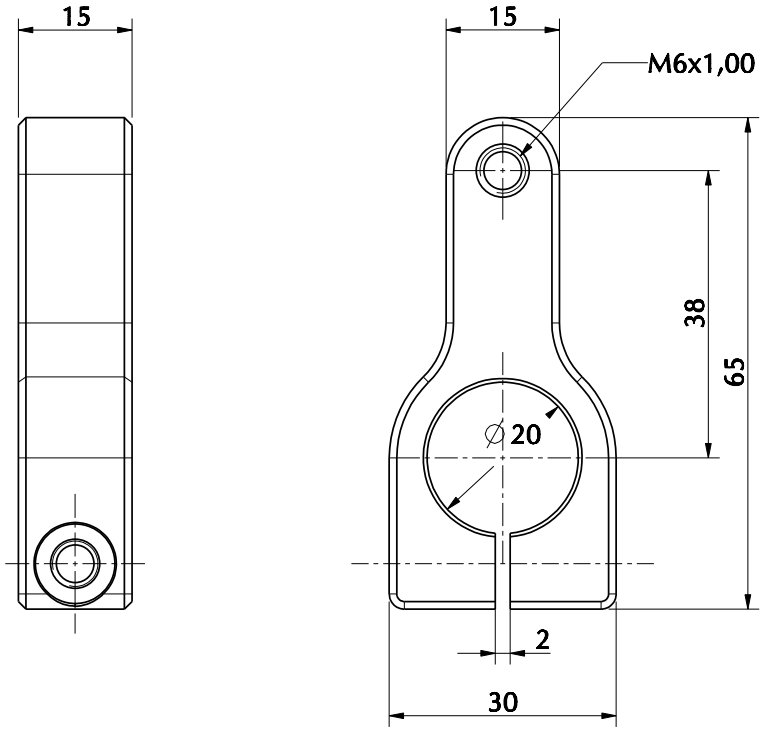

Righetti Ridolfi SpA
Via San Quirico, 9
37060 Sona (VR)
Tel.+39-045-6080950

POS.	MODIFICA	DATA	FIRMA	POS.	MODIFICA	DATA	FIRMA

DENOMINAZIONE	STOP ACCELERATORE	
MATERIALE	ALU 6082 T6	TRATTAM. TERMICO
TOLL. GEN. ±0,2	STATO	CARATT. MECCANICHE
DATA 11/02/2016	RAGGI / SMUSSI	TRATTAM. SUPERFICIALE
DIS. / QUANTITA'		N.DISEGNO KA642
CONTR. / SCALA 1		

DEL PRESENTE DISEGNO SONO VIETATE LA CESSIONE E LA COPIA, ANCHE PARZIALE, SENZA IL NOSTRO CONSENSO.

FORMATO UNI A4